**109** İSPANYOLET SİSTEMLİ KOLLU KİLİT

KOMPLE METAL

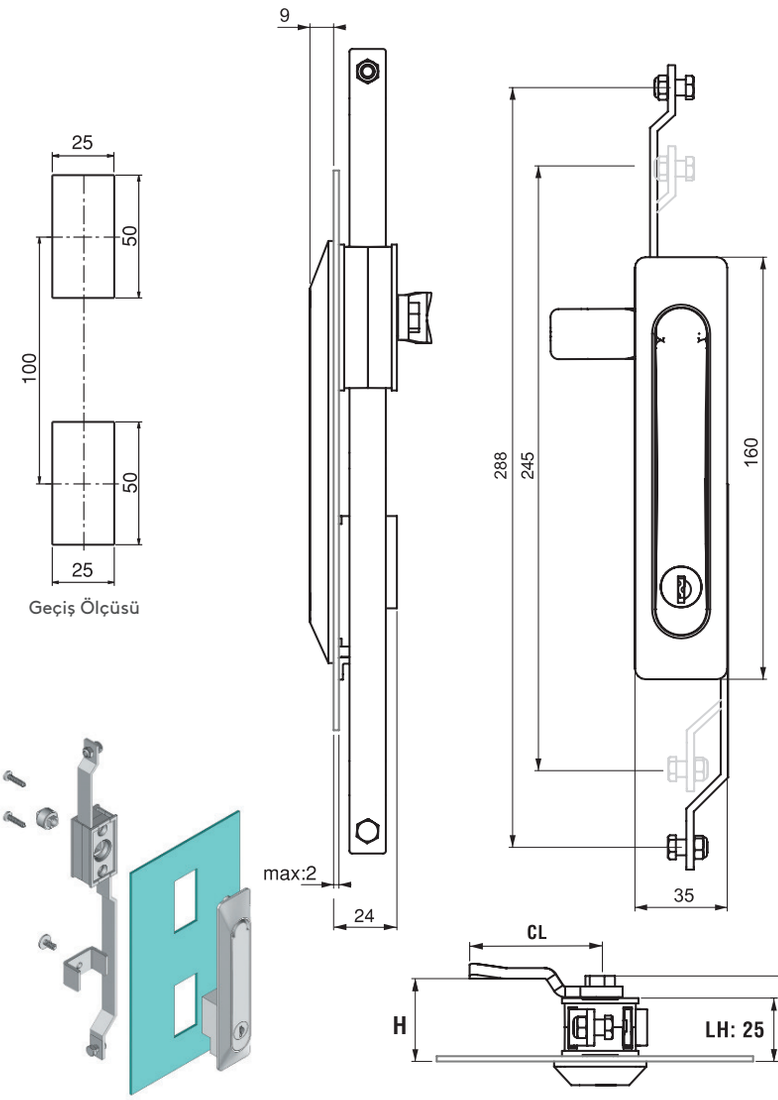


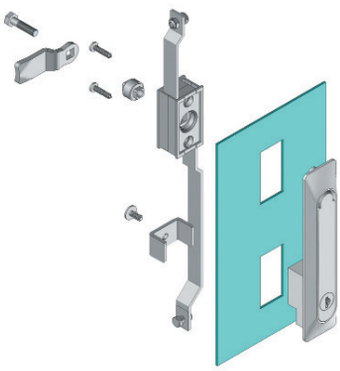

- Yüksek güvenlik ve estetik sağlar.
- Özel renkler için Mesan ile iletişime geçiniz.
- Kolda yay uygulaması vardır.

**MALZEME**

| | |
|---|---|
| GÖVDE | Zamak DIN-EN 1774-ZnAl4Cu1 |
| KOL | Zamak DIN-EN 1774-ZnAl4Cu1 |
| MEKANİZMA: | Zamak DIN-EN 1774-ZnAl4Cu1 |
| DİL: | Çelik |
| CONTA: | Poliüretan |

## ÜRÜN KODU

| 109 | - | 1 F | - | 1 F | - | D D | - | C C |
|---|---|---|---|---|---|---|---|---|
| GRUP KODU | | KOL | | GÖVDE | | GÖBEK-FİŞE | | DİL |

- YÜZEY
- MALZEME
- YÜZEY
- MALZEME

| MALZEME | M |
|---|---|
| Zamak | 1 |

| YÜZEY | F |
|---|---|
| Krom kaplama | 1 |
| Siyah boya | 2 |

### YÜKSEK GÜVENLİKLİ FİŞE

| Aynı şifre | Farklı şifre |
|---|---|
| 20 | 21 |

### GÖBEKLER

| 5 mm Çentikli | 8 mm Kare | 9 mm Üçgen |
|---|---|---|
| | | |
| 15 | 28 | 39 |

| SİLİNDİR - FİŞE | DD |
|---|---|
| Aynı şifre (Paslanmaz toz kapaklı fişe) | 03 |
| Farklı şifre (Paslanmaz toz kapaklı fişe) | 32 |
| Master Sistem | 04 |
| Euro Key (5333) | 05 |
| CH751 (Paslanmaz toz kapaklı fişe) | 07 |

Diller için Sayfa: 172 - 173
Çubuk ve lamalar için Sayfa: 178 - 188
Anahtarlar için Sayfa: 189 - 191