KLİMA SANTRAL KİLİDİ 'T' KOLLU

612

Yeni

RoHS

- Pozitif basınçlı klima santrallerinde dışarıdan kilitleme sağlar.

MALZEME

GÖVDE: Zamak DIN-EN 1774-ZnAl4Cu1

KOL: Zamak DIN-EN 1774-ZnAl4C yada PA6 GFR 30

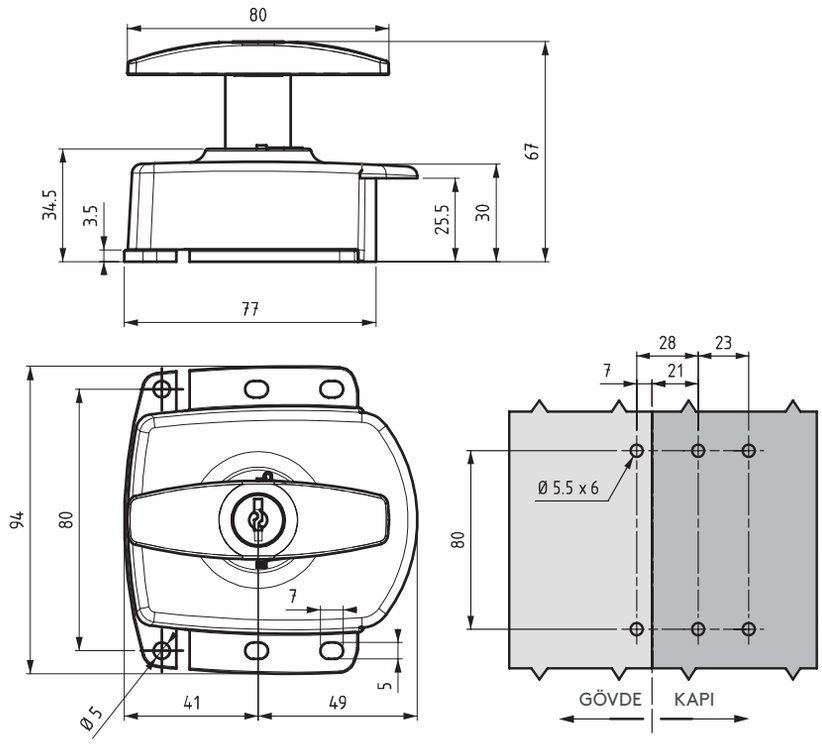

Geçiş ölçüsü

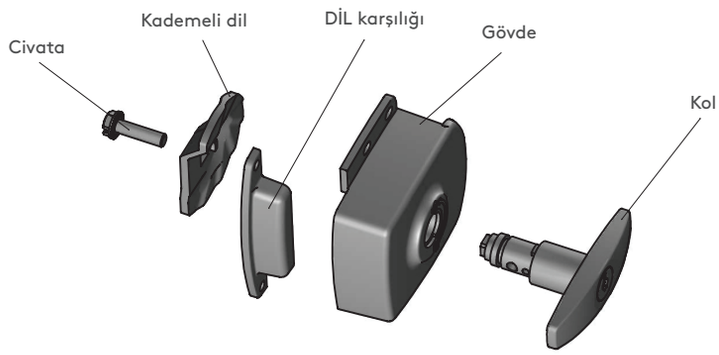

ÜRÜN KODU

612 - 110 - 1 2 - M F - D D

GRUP KODU: 612 | KOL: 110 | GÖVDE: 1 (MALZEME), 2 (YÜZEY) | KOL: M (MALZEME), F (YÜZEY) | SİLİNDİR: D D

MALZEME	M
Zamak	1
Plastik	2

YÜZEY	F
Kaplamasız	0
Krom kaplama	1
Siyah boya	2

SİLİNDİR	ÖZELLİKLER	DD
	Silindirsiz - fişesiz	00
	Paslanmaz toz kapaklı (Aynı şifre)	03
	Paslanmaz toz kapaklı (Farklı şifre)	32
	Euro anahtar (5333)	05
	CH751 (Paslanmaz toz kapaklı)	07

tel | + 90 212 721 44 44 fax | + 90 212 721 44 45